ՑԱՆԿԱՊԱՏԻ «Ա-Բ» ՀԱՏՎԱԾ

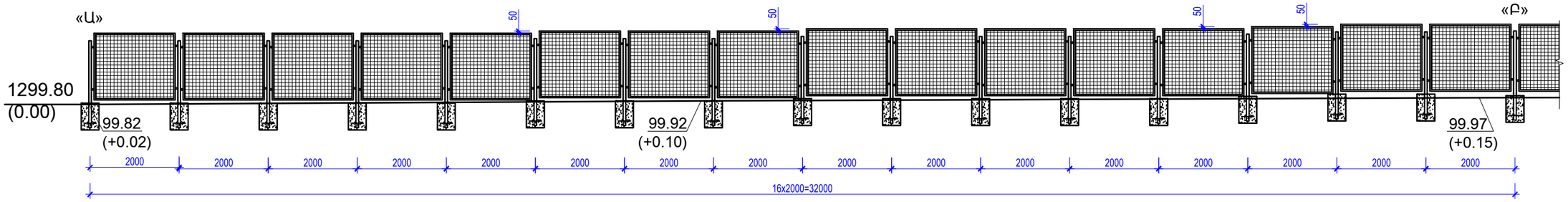

ՑԱՆԿԱՊԱՏԻ «Բ-Գ-Դ» ՀԱՏՎԱԾ

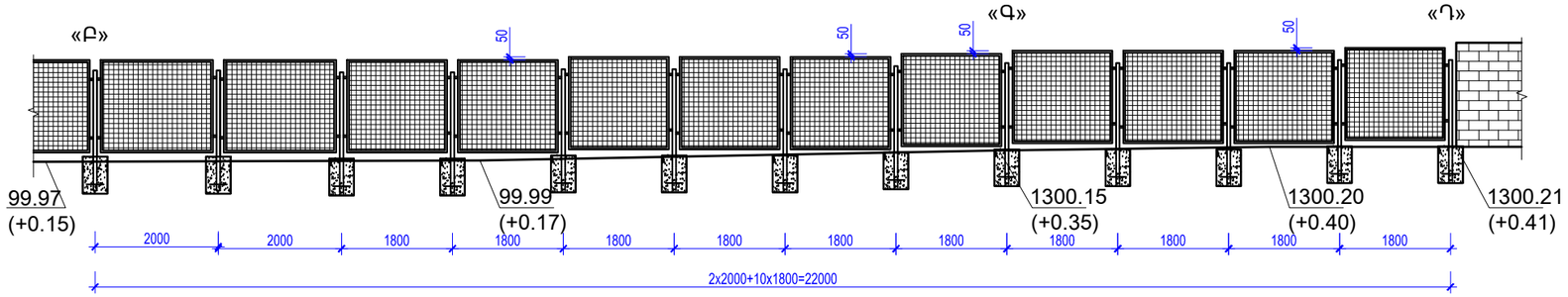

ՑԱՆԿԱՊԱՏԻ «Ե-Զ-է» ՀԱՏՎԱԾ

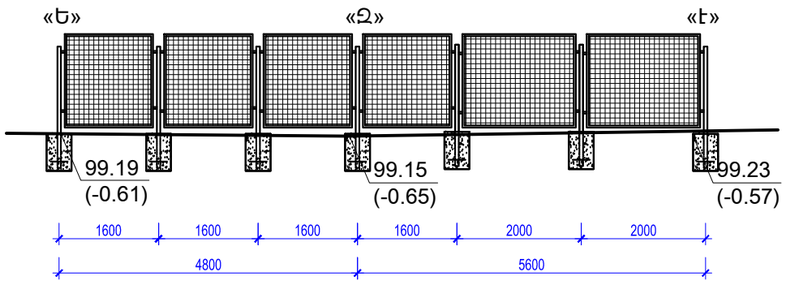

ՇԱՆՈԹՈՒԹՅՈՒՆ

1. ՑԱՆԿԱՊԱՏԻ ՀԱՏՎԱԾՆԵՐԸ ՏԵՍ ԳՀ-4

ԾՐԱԳՐԻ ԱՌԱՋԱԴՐԱՆՔ՝ TAN-07				ԹԱԼԻՆԻ ԹԻՎ 3 ՄԱՆԿԱՊԱՐՏԵԶԻ ՎԵՐԱԿԱՌՈՒՑՈՒՄ		
				ՃԱՐՏԱՐԱՊԵՏԱԿԱՆ ԼՈՒԾՈՒՄՆԵՐ	ՓՈՒԼ	ԹԵՐԹ	ԹԵՐԹԵՐ
ՆԱԽԱԳԾ.	Տ. ԱՂԱՍԱՐՅԱՆ				ԱՆ	ՃԼ-31	33
ՆԱԽԱԳԾ.	Թ. ՀՄԱՅԱԿՅԱՆ			ՑԱՆԿԱՊԱՏԻ ՀԱՏՎԱԾՆԵՐ «Ա-Բ», «Բ-Գ-Դ», «Ե-Զ-է»	INTER energia	ԻՆՏԵՐ էներգիա ՍՊԸ	
ՆԳԾ	Գ. ՀՈՎՀԱՆՆԻՍՅԱՆ						
ՊԱՇՏՈՆ	ԱԶԳԱՆՈՒՆ	ՍՏՈՐԱԳՐ.					